PRÁTICA TECHNIPAN

Proyecto: _____
Item nº: _____
Cantidad: _____
Fecha: _____

BP18 G2

Batidora Planetaria



CAPACIDAD

- BP18: 18 L.

INDICACIÓN DE USO

- Ideal para la fabricación de productos de confitería (Masas ligeras, pastosas y líquidas).

CARACTERÍSTICAS Y FUNCIONALIDADES

- Permite programar electrónicamente los tiempos de mezcla y los 10 niveles de velocidad;
- Equipada con rejilla de seguridad, tacho de acero inoxidable removible y tres tipos de batidores intercambiables: Globo, abanico y gancho;
- Soporte de la tacho con movimiento vertical y con 03 puntos de fijación (laterales y traseros);
- Estructura reforzada y conjunto mecánico de precisión, que transfieren al equipo bajo nivel de ruido y mantenimiento sencillos;
- Higienización: Diseño moderno y dentro de conceptos que facilitan la limpieza;
- Boquilla Alimentadora: Dispositivo para introducir ingredientes durante el funcionamiento;
- Elementos de seguridad: Rejilla basculante de protección y botón de emergencia, que cuando accionado interrumpe el funcionamiento del equipo;
- Componentes eléctricos y electrónicos certi fi cados, que permiten automatización, seguridad, practicidad y economía energética;
- Tiene base opcional;
- Comando auxiliar alternativo, que permite el accionamiento en el caso de pane en el sistema electrónico principal.

Prática Products, Inc - USA
675 Town Square Blvd/Suite 200
Garland TX 75040

Contact: Rocio Gonzalez
Tel: +1 214 299-7726
Email: contact@praticausa.com

Prática Produtos S.A. - Brasil
Rodovia BR 459, km 101
37.550-000, Pouso Alegre-MG

Tel: +55 35 3449 1235
Email: pratica@praticabr.com

PRÁTICA TECHNIPAN

Batidora Planetaria
BP18 G2

ESQUEMA DE INSTALACIÓN

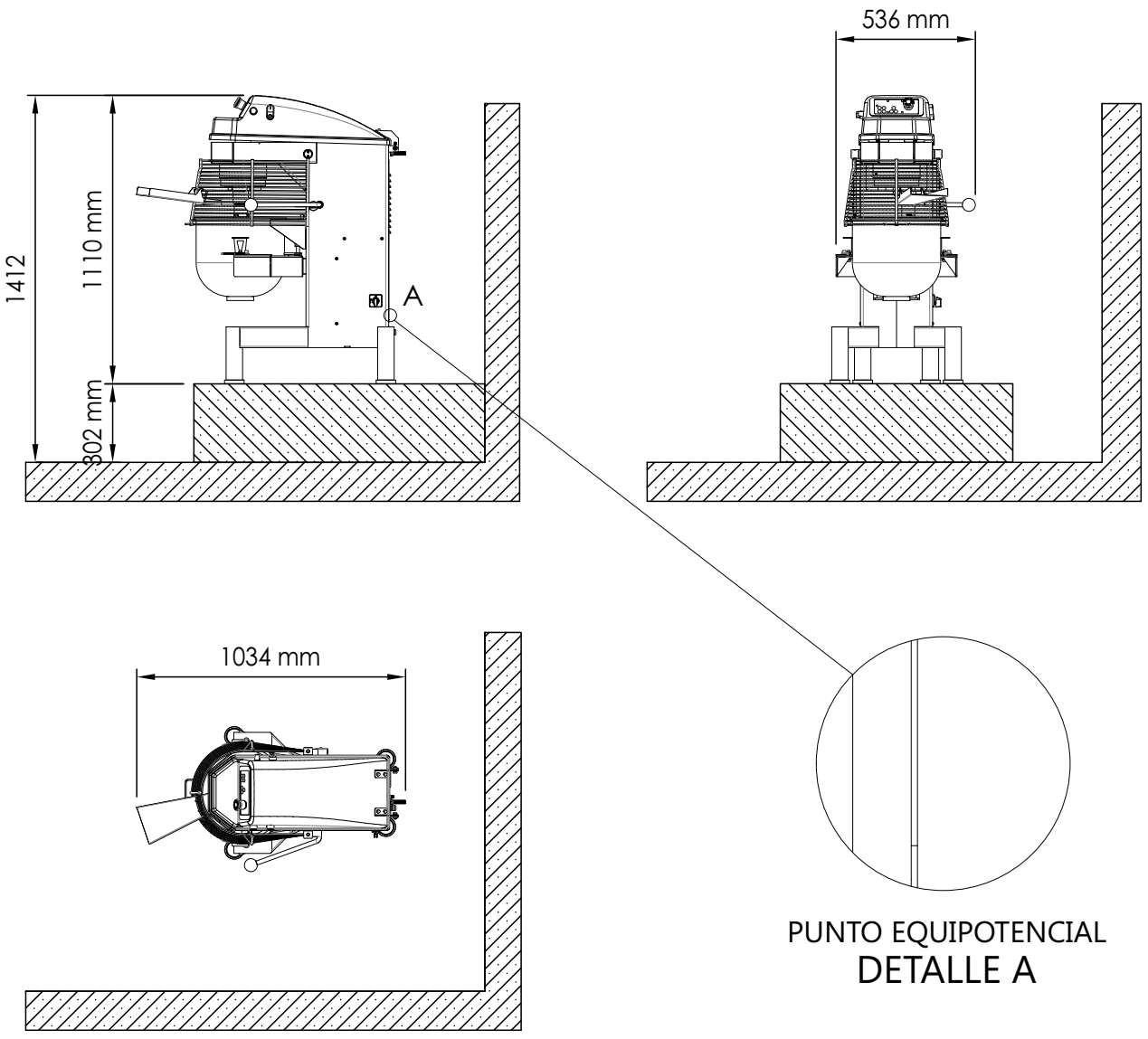

ESPECIFICACIONES ELÉCTRICAS

La puesta a tierra es obligatoria;
Asegúrese de que las características eléctricas de la red de predial están de acuerdo con las especificaciones técnicas del equipo;
Recomendamos el uso de un disyuntor exclusivo para el equipo situado a 1,5 metros de distancia;
Para instalación eléctrica, utilice cable de acuerdo con la norma local vigente; En caso de duda, busque un técnico cualificado.

Modelo	Tensión (V)	Fases	Corriente (A)	Frecuencia (Hz)	Potencia (kW)	Disyuntor (A)	Toma-corriente
BP18	220 220 380	1 3 3	6,5 6,5 4	60	1,5	10 10 5	2P+T 16A 3P+T 16A 4P+T 16A

INSTRUCCIONES GENERALES

Lea el manual de instrucciones antes de conectar el equipo;
El equipo debe instalarse en un lugar nivelado y ventilado;
El pedestal es un accesorio opcional que se vende por separado.

DIMENSIONES

Modelo	Capac.	Dimensiones del producto				Producto con embalaje			
		Alt. (mm)	Ancho (mm)	Prof. (mm)	Peso (kg)	Alt. (mm)	Ancho (mm)	Prof. (mm)	Peso (kg)
BP18	18 Litros	1110	536	1034	133	1400	650	950	177

Distancia de Pared	Top	Trasero	Lado
	200 mm	200 mm	200 mm